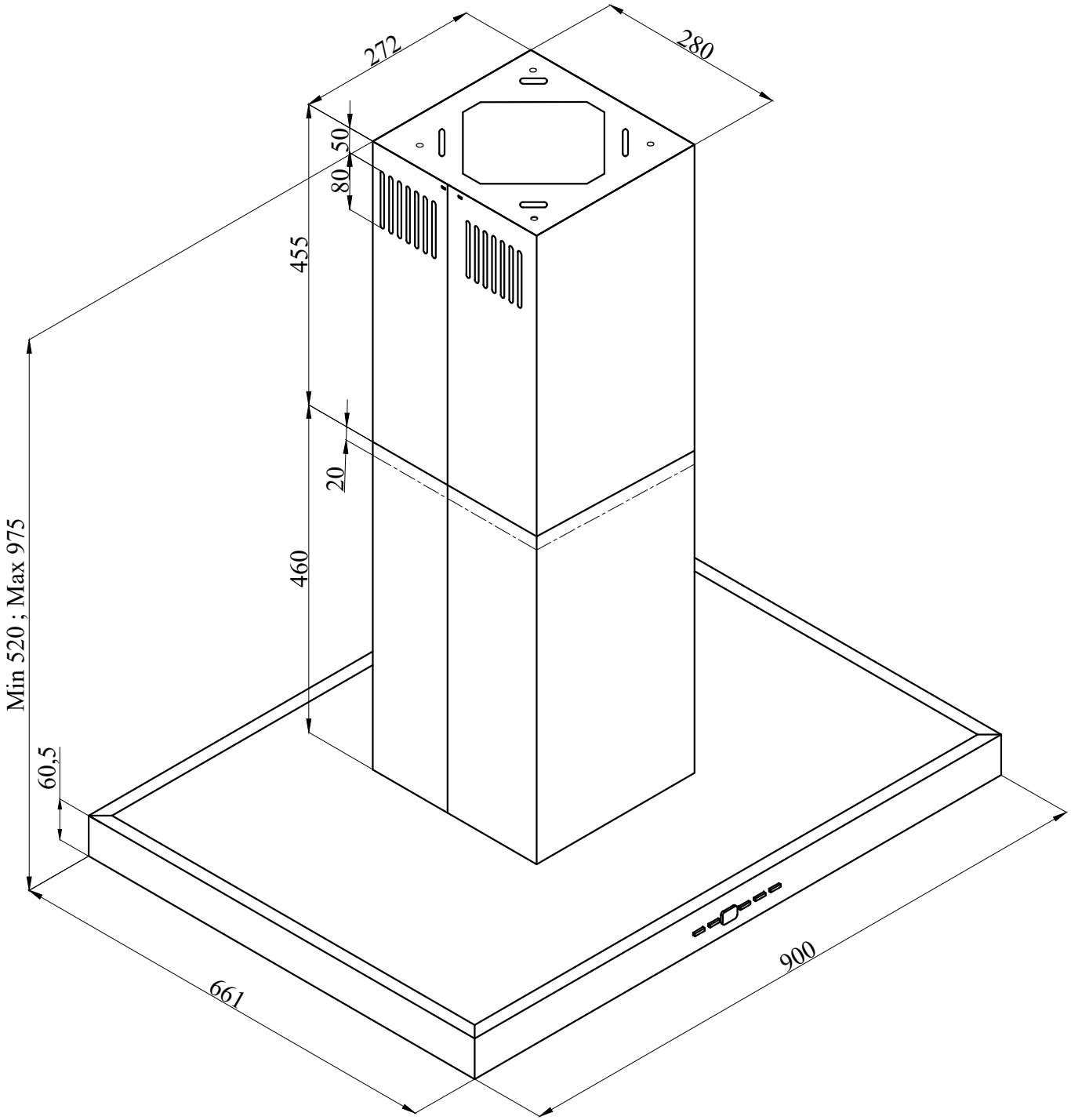
272
280
50
80
455
20
460
Min 520 ; Max 975
60,5
661
900