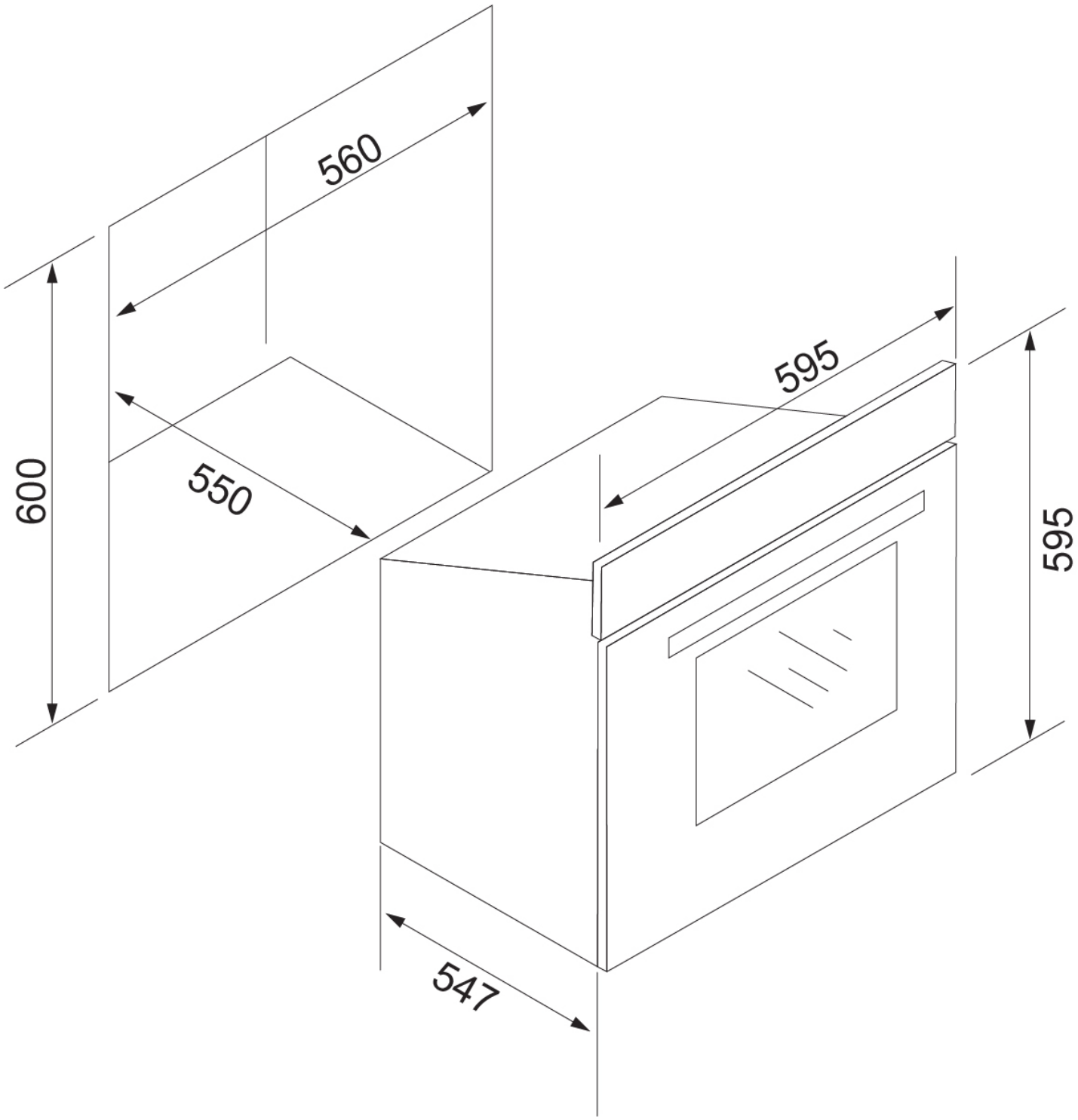
560
600
550
595
595
547